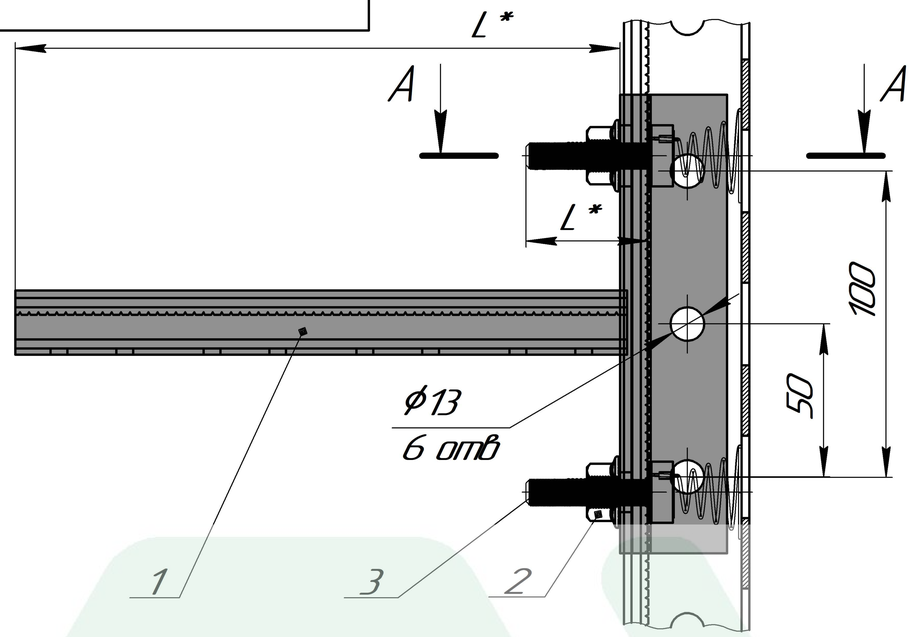

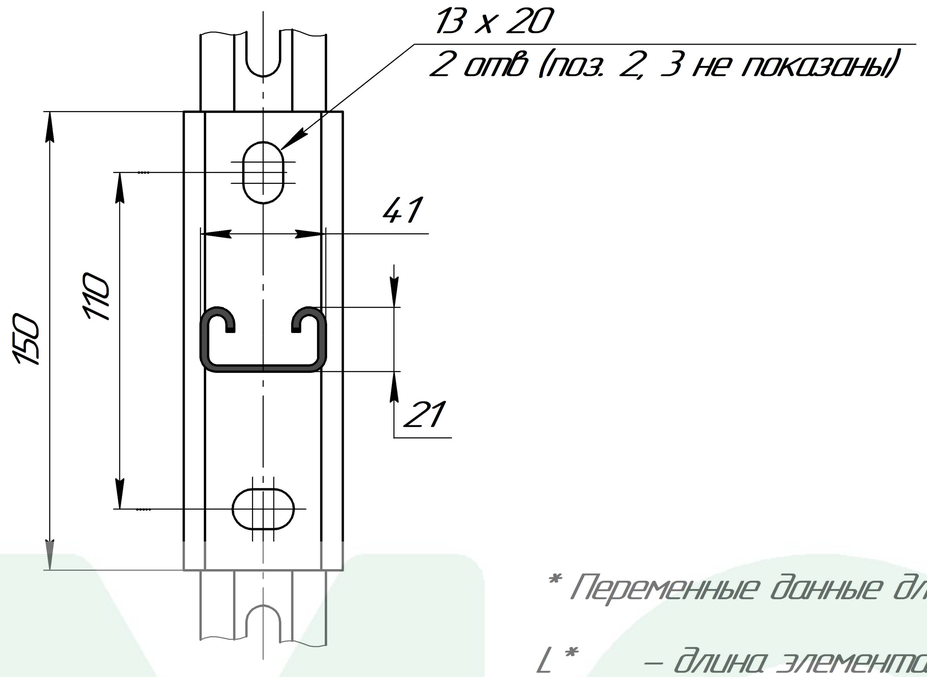

A – A

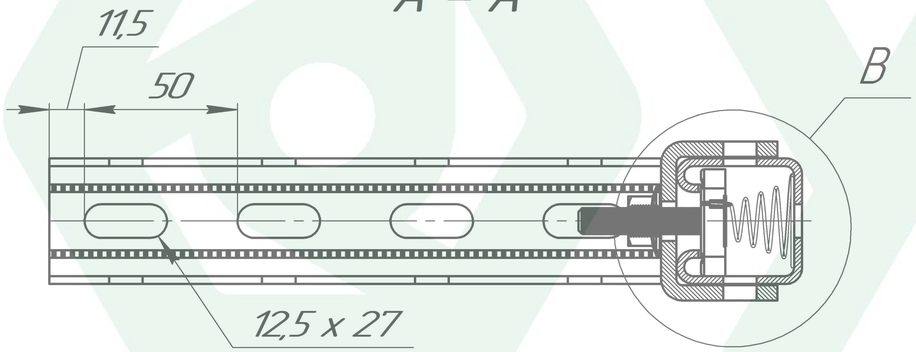

B

M (2 : 1)

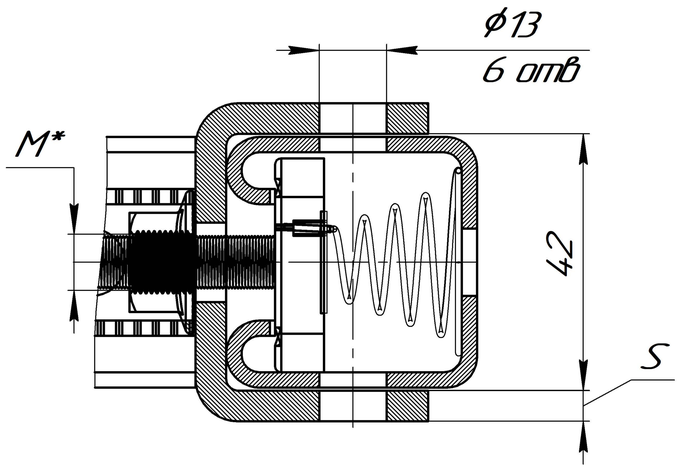

* Переменные данные для исполнения:

L * – длина элемента, мм.
M* – диаметр резьбы элемента, мм.
ϕD* – диаметр элемента, мм.
HD* – покрытие элемента
S* – толщина элемента, мм

Поз.	Артикул	Наименование	Кол-во, шт
1	SKS – 21 – L *– HD*	Консоль седельная 21 x 41 мм	1
2	SF – M*– HD*	Гайка с фланцем DIN 6923	2
3	TBP– M*– L *	Т – болт с пружиной	2

1. * Подбор типоразмеров элементов осуществляется по технической документации УМС.
2. Несущая способность элементов узла проверяется по технической документации УМС.
3. Необходимо учитывать требования действующих СНиПов РФ.

Изм.	Лист	№ докум.	Подп.	Дата
Разраб.				
Пров.				
Т.контр.				
Н.контр.				
Утв.				

Крепление консоли седельной SKS-21 к страт-профилю

Лит.	Масса	Масштаб
		1:1
Лист	Листов 1	

Вариант № 2

УМС

Копировал

Формат А3

Перв. примен.

Справ. №

Подп. и дата

Инв. № дубл.

Взам. инв. №

Подп. и дата

Инв. № подл.